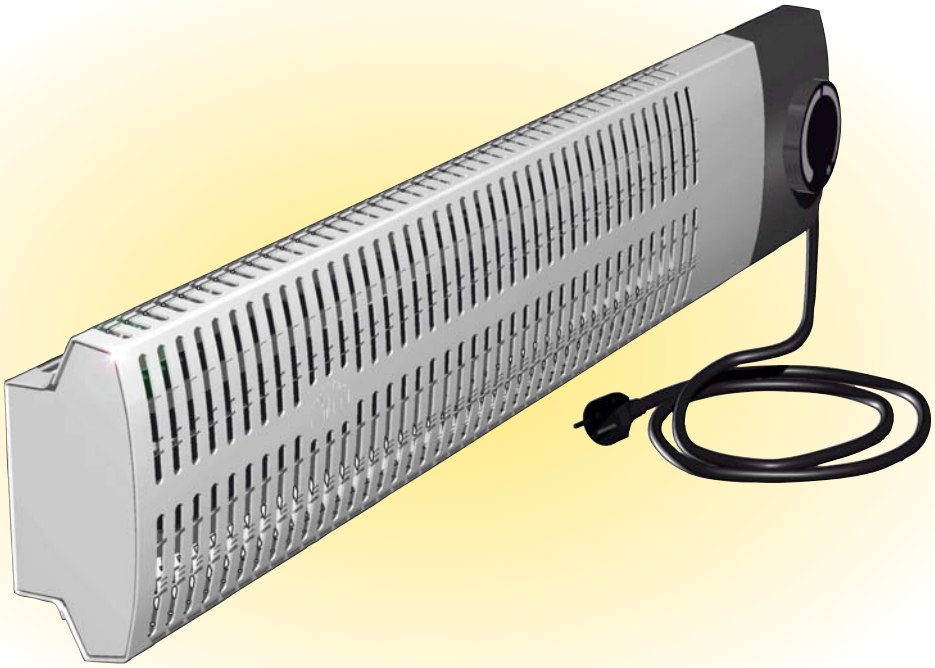

С электрообогревом 200–450 Вт

4 модели

Минирадиатор

ДЛЯ ОБОГРЕВА И ЗАЩИТЫ ОТ ПРОМЕРЗАНИЯ

Мини-радиаторы FML и FMLR, несмотря на небольшие размеры, успешно справляются с задачами местного обогрева. Компактность и особенности конструкции позволяют использовать их в самых разных местах: жилых домах, подвалах, кладовых, в помещениях насосных станций, на участках водопроводных систем, где существует опасность промерзания.

Приборы оснащены кабелем длиной 1,0 метра с заземленной вилкой и встроенным термостатом. Диапазон регулировки термостата от +5°С до +35°С.

Приборы крепятся на стене с помощью монтажных скоб, входящих в комплект поставки.

В помещениях с хорошей теплоизоляцией для поддержания комнатной температуры необходима мощность около 80-100 Вт/м^2. Для того, чтобы не допустить замерзания обычно реализуется режим поддержания дежурной температуры +5°С и в этом случае потребляемая мощность гораздо ниже.

- Встроенный термостат с диапазоном установки +5 – +35°С
- Передняя панель FML: белая. FMLR200 изготовлен из нержавеющей стали
- Встроенная защита от перегрева
- Легко монтируется на стену
- Оболочка нагревательных элементов из нержавеющей стали
- Оснащен кабелем длиной 1,0 метра с заземленной вилкой.

Несмотря на свои небольшие размеры, минирадиатор FML обеспечивает хороший локальный обогрев!

ТЕХНИЧЕСКИЕ ХАРАКТЕРИСТИКИ

Минирадиатор FML Передняя панель белого цвета.

Модель	Вых. мощность [Вт]	Напряжение [В]	Габариты [мм]	Вес [кг]
FML200	200	230V~	298x90x68	0,7
FML300	300	230V~	398x90x68	0,9
FML450	450	230V~	498x90x68	1,1

Класс защиты FML: (IP31), каплезащищенное исполнение.
Сертифицированы SEMKO и ГОСТ, стандарт CE.

Минирадиатор FMLR. Корпус из нержавеющей стали.

Модель	Вых. мощность [Вт]	Напряжение [В]	Габариты [мм]	Вес [кг]
FMLR200	200	230V~	298x90x68	0,7

Класс защиты FMLR: (IP31), каплезащищенное исполнение.
Сертифицированы SEMKO и ГОСТ, стандарт CE.

ЛИНЕЙНЫЕ РАЗМЕРЫ

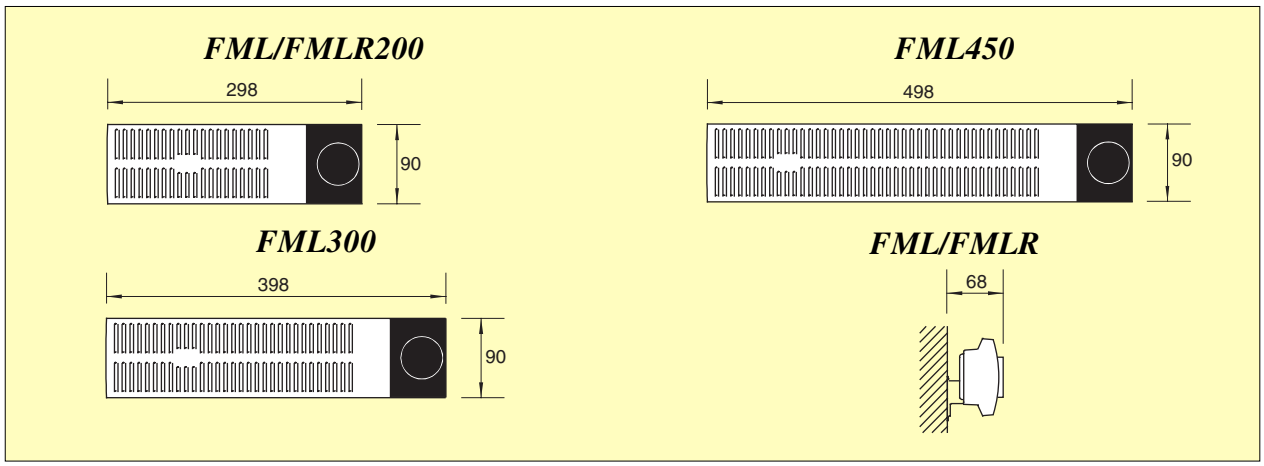

РАСПОЛОЖЕНИЕ, МОНТАЖ И ПОДКЛЮЧЕНИЕ

Расположение и монтаж
Монтажные скобы для настенного крепления входят в комплект поставки. FML(R) должен устанавливаться горизонтально с правым расположением шкалы настройки термостата. Прибор не следует располагать непосредственно под электророзеткой. Минимальные расстояния при установке приведены на рис.1.

Электрическое подключение
Все модели оснащены кабелем длиной 1,0 метра с вилкой и подключаются к стенной розетке.

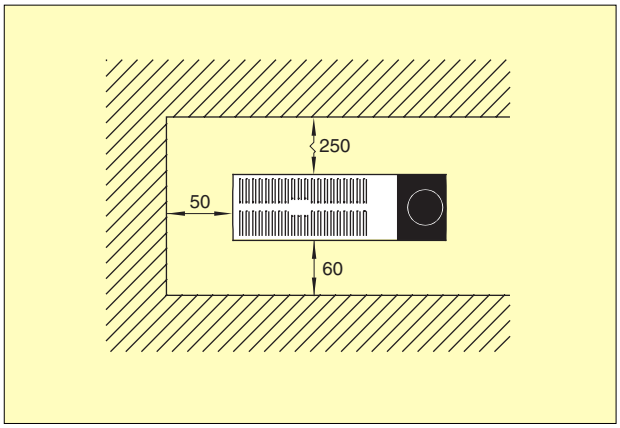

Рисунок 1: Минимальные расстояния при установке.